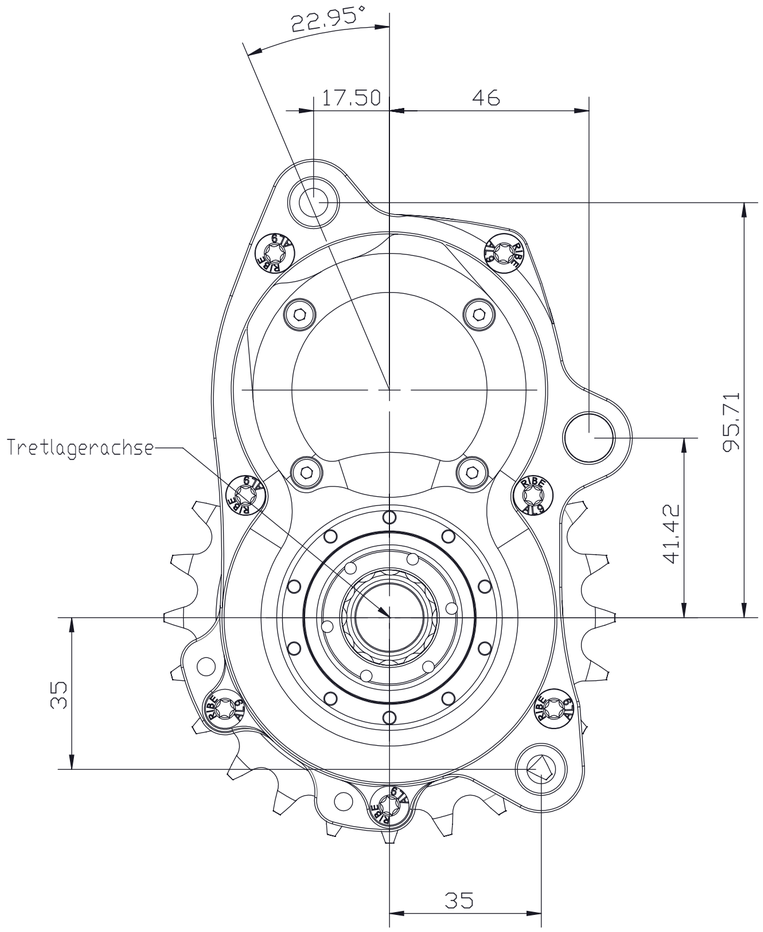

Allgemeintoleranzen nach DIN ISO 2768-1 (mittel)	Oberflächenangabe:				Entgraten und scharfe Kanten brechen	
	Datum	Name				
Bearb.	03.04.2012	D. Bernard				
Gepr.						
				Material:		
				Gewicht: g		

Maßstab 1:1

A-01

Bezeichnung:

E2 Getriebemaße

Zeichnungsnr.: A2

Blatt 1 von 1

Modellreferenz: A-45 E2